

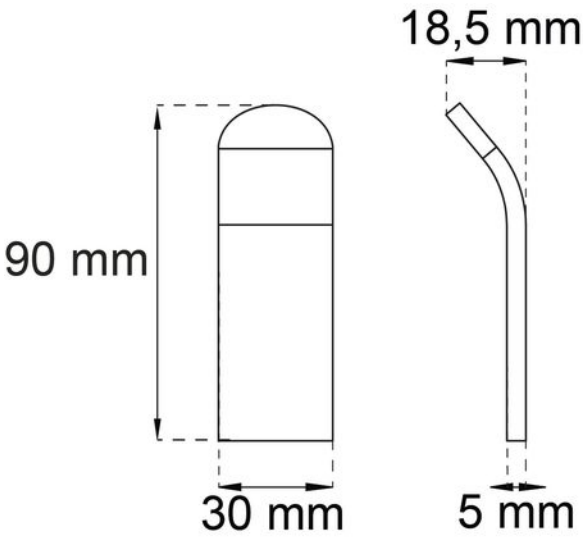

Specifikation:

Artikelnr:	30108